BLUEDIAMOND®
ČERPADLÁ NA ODVOD KONDENZÁTU

MINIBLUE®R

N ÁVOD NA INŠTALÁCIU

INSTRUCTIONS D'INSTALLATION

INSTALLANTIONSANLEITUNG

I NSTRUCCIONES DE

INSTALLACION ISTRUZIONI PER

I'INSTALLAZIONE

Inštalačné pokyny

® Rad čerpadiel BlueDiamond prekonáva ostatné čerpadlá kondenzátu, možno ho namontovať v akejkoľvek orientácii a robí presne to, čo potrebujete.

® Sortiment pompes BlueDiamond prevyšuje výkony iných kondenzačných pompes, môže byť namontovaný v akejkoľvek orientácii a spĺňa presne to, čo od neho očakávate.

®Die Pumpen der BlueDiamond -Serie übertreffen die Leistungen anderer Kondensatpumpen, können in jeder Ausrichtung montiert werden und tun genau das, was Sie tun sollen.

® La serie de bombas BlueDiamond rinde más que otras bombas de condensado, se puede montar en cualquier dirección y hace exactamente lo que usted necesita que haga.

® Le pompe BlueDiamond sono le pompe di condensa più performanti, possono essere montate in qualsiasi posizione e fanno esattamente quello di cui avete bisogno.

Čerpadlá BlueDiamond® sú výkonnejšie ako iné čerpadlá na kondenzát, možno ich inštalovať v akejkoľvek orientácii a plnia svoju funkciu podľa požiadaviek zákazníka.

S30-164/2

Vyrába:

CHARLES AUSTEN PUMPS LTD

ROTARY DIAPHRAGM

3 ROK ZÁRUKA

Bezpečnostné informácie
Information de sécurité
Sicherheitshinweis
Precauciones de seguridad
Informazioni di sicurezza
Bezpečnostné informácie

3

Záruka
Garantie
Garantie
Garantía
Garanzia
Záruka

5

V krabici
Dans la boîte
Lieferumfang
Materiál suministrado
Contenuto della confezione
Dodacia súprava

6

Technické údaje
Caractéristiques techniques
Technische Daten
Datos técnicos
Dati tecnici
Technické údaje

7

Inštalácia
Inštalácia
Inštalácia
Inštalácia
Inštalácia
Instalación
Istallazione
Inštalácia

8

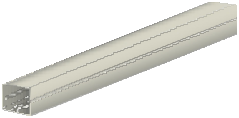

Inštalácia
Inštalácia
Inštalácia
Inštalácia
Inštalácia
Instalación
Istallazione
Inštalácia

9

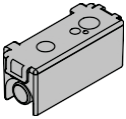

Možnosť
zásobníka
Možnosť
zásobníka
Tank-Füllstandsteuerung mit
Alarmkontakt
Opción de depósito
Opzione serbatoio
Úprava s nádržou

12

Test vody
Test eau

Wassertest
Prueba de agua
Test s acqua
Hydraulická skúška

SAFETY INFORMATION

Upozornenie: Výstražný vodič musí byť pripojený len k obvodu triedy 2 -Nepripájajte k záťaži vyššej ako 5 A, 240 V AC/DC.

Upozornenie: Toto čerpadlo bolo posúdené len na použitie s vodou.

Upozornenie: Riziko úrazu elektrickým prúdom: Toto čerpadlo nebolo skúmané na použitie v bazénoch alebo v morských oblastiach.

Upozornenie: Keďže nie je k dispozícii snímanie hladiny vody, pri možnosti snímania horúcej a studenej vody nebude alarmové relé fungovať.

Upozornenie: Pred inštaláciou, údržbou alebo demontážou akéhokoľvek komponentu sa uistite, že je napájanie jednotky odpojené.

Upozornenie: Toto čerpadlo neskladujte, neinštalujte ani neprevádzkujte vo

vlhkom prostredí. Upozornenie: Zariadenie nesmie byť umiestnené vonku, ponorené

do vody alebo vystavené mrazu.

Upozornenie: Všetky existujúce zberné prvky a armatúry by sa mali pred inštaláciou dôkladne vyčistiť. Ak sú poškodené, neinštalujte ich.

Upozornenie: Prípustné len na použitie v interiéri.

Upozornenie: Elektrický alarm musí byť pripojený len na 2. triedu prúdu.
- ne pas connecter à une charge plus haute que 5A, 240v AC/DC.

Avertissement: Cette pompe a été conçue pour une utilisation avec de l'eau uniquement.

Avertissement: Risque de décharge électrique : Cette pompe n'a pas été conçue pour une utilisation dans les piscines ou les zones marines.

Avertissement: Puisqu'il n'y a pas de système de détection du niveau d'eau, le relais d'alarme ne fonctionnera pas avec l'option de sonde chaud et froid.

Avertissement: Soyez sûr que l'unité est débranchée avant l'installation, l'entretien ou l'enlèvement de n'importe quel composant.

Avertissement: Ne pas stocker, installer ou utiliser cette pompe dans un environnement humide.

Avertissement: La pompe ne doit pas être placée à l'extérieur, immergée dans l'eau ou exposée au gel.

Upozornenie: Všetky existujúce zariadenia a inštalácie musia byť pred inštaláciou umyté. N'installlez pas si endommagé.

Avertissement: Convient pour une utilisation intérieure seulement.

Achtung: Der Alarmkontakt muss an einen Klasse2 Stromkreis angeschlossen werden-nicht mit einer Leistung höher als 5A,240v AC/DC verbinden.

Achtung: Diese Pumpe ist nur für das Abpumpen von Wasser ausgelegt.

Achtung: Gefahr eines elektrischen Schlags: Diese Pumpe ist nicht für den Einsatz im Schwimmbad oder Meeresgebieten entwickelt.

Achtung: Das Alarmrelais funktioniert nicht mit der Temperaturdifferenzsteuerung, da hier keine Wasserfüll standsmessung erfolgt.

Warnung: Vergewissern Sie sich, dass die Stromversorgung am Sicherungskasten unterbrochen wurde, bevor Sie die Pumpe installieren oder Wartungsarbeiten ausführen.

Upozornenie: Nepoužívajte toto čerpadlo v chladnom podnebí.

Varovanie: Die Pumpe darf nicht im Außenbereich plaziert und muss an einem trockenen, frostfreien Ort montiert werden.

Warnung: Alle Bauteile müssen sich in einem sauberen Zustand befinden, bevor sie in Betrieb genommen werden.Keine beschädigten Teile verwenden.

Varovanie: Prípustné len pre vnútornú oblasť.

Opatrnosť: El cable del alarma se debe conectar sólo a un circuíto de la clase 2 - no conectar a un circuito con una carga mayor a 5A, 240V AC/DC.

Opatrnosť: Esta bomba ha sido diseñada exclusivamente para el uso con agua.

Cuidado: Peligro de descarga eléctrica. Esta bomba no ha sido diseñada para el uso en piscinas o en ámbito marinos.

Cuidado: Como la bomba no dispone de un sensor de nivel de agua, el relé del alarma no funcionará con la opción de sensor de frío y calor.

Advertencia: Asegúrese de que la unidad está desconectada antes de installar, mantener or quitar cualquier componente.

Advertencia: No almacene, instale o utilice esta bomba en ambientes húmedos.

Advertencia: La bomba no se debe utilizar en el exterior, sumergir en agua o exponer a heladas. Advertencia: Todos los elementos colectores y los accesorios deben limpiarse antes de la instalación.

Neinštalujte poškodené komponenty.

Advertencia: Solo utilizar en el interior.

Pozor: l'allarme deve essere collegato solo ad un circuito di classe 2 - non connettere ad una presa maggiore di 5A, 240v AC/DC

Upozornenie: táto pomôcka je testovaná len na fungovanie s vodou.

Pozor: riziko elektrického šoku: táto pomôcka nie je určená na použitie v mori alebo na piesku

Pozor: nie je prítomný snímač hladiny vody, preto relè di allarme nefunguje so snímačom opcií caldo/freddo

Pozor: uistite sa, že pred inštaláciou, údržbou alebo výmenou jednotlivých komponentov nie je pripojená predpríprava na kábel.

Pozor: nepozicionujte, neinštalujte ani neovplyvňujte funkciu pompy v prostredí, kde je vlhko

Pozor: l'unità non può essere posizionata all'aperto, immersa nell'acqua o esposta al gelo

Pozor: tutti gli elementi e i raccordi devono essere accuratamente puliti prima dell'installazione. Neinštalujte prvky, ktoré sú poškodené.

Pozor: vhodné len na použitie v chladnom prostredí

Pozor! Signálny vodič sa musí pripojiť len k obvodom triedy 2. Nesmie byť pripojený k záťaži presahujúcej 5 A, 240 V (DC/DC).

Pozor! Čerpadlo bolo testované a je určené len na použitie s vodou.

Pozor! Nebezpečenstvo úrazu elektrickým prúdom: Čerpadlo nebolo testované na bezpečné používanie v bazénoch alebo nebezpečných priestoroch.

Pozor! Keďže nie je k dispozícii snímač hladiny vody, núdzové relé nebude fungovať pri verziách so snímačom teplej a studenej vody.

Upozornenie: Pred inštaláciou, údržbou alebo demontážou akéhokoľvek komponentu jednotky sa uistite, že je napájanie jednotky vypnuté.

Upozornenie: Čerpadlo neskladujte, neinštalujte ani neprevádzkujte v podmienkach vysokej vlhkosti.

Upozornenie: Zariadenie neinštalujte vonku, neponárajte ho do vody a n i ho nevystavujte nízkym teplotám.

Upozornenie: Pred inštaláciou je potrebné dôkladne vyčistiť všetky existujúce komponenty a príslušenstvo. Nikdy neinštalujte poškodené diely.

Upozornenie: Zariadenie je určené len na inštaláciu vo vnútri.

Čerpadlá radu BlueDiamond® sa vyrábajú v rámci prísneho systému kontroly kvality spoločnosti Charles Austen Pumps. V nepravdepodobnom prípade poruchy počas 3 rokov od dátumu zakúpenia pri bežnom používaní, Charles Austen Pumps bezplatne opraví položku za nasledujúcich podmienok:

- Spoločnosť Charles Austen Pumps odmieta akúkoľvek zodpovednosť, ak inštalácia čerpadla nebude v súlade s týmito pokynmi a špecifikáciami.
- Akékoľvek úpravy jednotky budú mať za následok okamžitú stratu záruky.
- Vyhradzujeme si právo zmeniť špecifikácie bez predchádzajúceho upozornenia.

La série de pompes BlueDiamond® est fabriquée sous le contrôle d'un système de qualité très stricte de Charles Austen Pumps. Dans le cas peu probable d'une panne dans les 2 ans suivant la date d'achat dans des conditions d'utilisation normale, Charles Austen Pumps réparera l'article gratuitement selon les conditions suivantes :

- Charles Austen déclinera toute responsabilité si l'installation de la pompe ne se conforme pas aux instructions et aux spécifications du cahier des charges.
- Všetky zmeny vykonané na pompe okamžite rušia záruku.
- Nous nous réservons le droit de modifier le cahier des charges sans préavis.

Die Herstellung der BlueDiamond®-Serie unterliegt der strengen Qualitätskontrolle von Charles Austen.Im unwahrscheinlichen Fall eines Versagens binnen 2 jahren ab dem Datum des Kaufes bei normalem Gebrauch, wird Charles Austen die Pumpe kostenfrei reparieren unter folgenden Bedingungen:

- Charles Austen übernimmt keinerlei Haftung wenn die Installation der Pumpe nicht den hier genannten Anweisungen und Spezifizierungen entsprichtungen.
- Die Garantie erlischt umgehend bei jeglicher Manipulation/Änderung der Pumpe durch den Anwender.
- Máme právo zmeniť našu kvalifikáciu bez predchádzajúceho súhlasu.

Las bombas de la serie BlueDiamond® de Charles Austen Pumps se fabrican según estrictos estándares de calidad. En el caso poco probable de un problema de funcionamiento dentro de 2 años a partir de la fecha de la compra y a pesar de un uso normal, Charles Austen Pumps se encarga sin coste alguno de la reparación de la bomba bajo las siguientes condiciones:

- Spoločnosť Charles Austen Pumps nenesie zodpovednosť za škody spôsobené nesprávnou inštaláciou, ktoré vznikli v dôsledku nedodržania týchto pokynov.
- Cualquier modificación de la unidad invalida automáticamente la garantía.
- Reservado el derecho a modificar especficaciones sin previo aviso.

Le pompe BlueDiamond® sono create da Charles Austen Pumps seguendo un rigoroso programma di controllo qualità.Nel remoto caso in cui ci sia un guasto entro 2 anni dall'acquisto, e durante un uso normale della pompa, Charles Austen Pumps provvederà gratuitamente alla riparazione, secondo le seguenti condizioni:

- Charles Austen Pump declina ogni responsabilità se l'istallazione non è avvenuta secondo le seguenti struzioni.
- Ogni modifica apportata all'unità comporta l'immediata cessazione della garanzia.
- Il produttore si riserva il diritto di modificare le caratteristiche senza preavviso.

Čerpadlá radu BlueDiamond® sa vyrábajú podľa prísnych požiadaviek na zabezpečenie kvality spoločnosti Charles Austen Pumps. V nepravdepodobnom prípade, že jednotka zlyhá do 2 rokov od zakúpenia pri bežnom používaní, spoločnosť Charles Austen Pumps ju bezplatne opraví za nasledujúcich podmienok:

- Spoločnosť Charles Austen Pumps nenesie zodpovednosť za škody, ak bola inštalácia vykonaná v rozpore s týmito pokynmi a špecifikáciami.
- Úpravy konštrukcie čerpadla budú mať za následok zrušenie záväzkov výrobcu a záruky.
- Výrobná spoločnosť si vyhradzuje právo na zmeny v špecifikácii bez predchádzajúceho upozornenia.

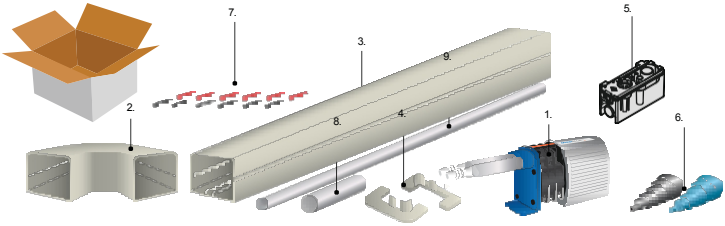

1. MINIBLUE R
2. Lakťové kĺby
3. Potrubie
4. Obojok
5. Nádrž
6. Stupňovitý konektor x 2
7. Skrutky x6
8. Odvodňovacia rúrka
9. Hadica

1. Čerpadlo MINIBLUE R
2. Conductos
3. Codo
4. Obojok
5. Despósito
6. Konektor nivelado x2 (rígido y flexible)
7. Tornillos x 6
8. El tubo de drainage
9. Manguera

1. Čerpadlo MINIBLUE R
2. Potrubia
3. Coude
4. Collier
5. Nádrž
6. Adaptéri x2 (pevný a flexibilný)
7. Vis x 6
8. Tube de vidange
9. Tuyau

1. Čerpadlo MINIBLUE R
2. Canalizzazione
3. Gomito
4. Collare
5. Serbatoio
6. Spojka na stupni x2 (pevná a pevná)
7. Viti x 6
8. Tubo di scarico
9. Tubo fessibile

1. Čerpadlo MINIBLUE R
2. ChannelSystem
3. Ellenbogen
4. Kragen
5. Tänk-Füllstandsteuerung
6. 2x univerzálny adaptér (blau/elastisch) ; (schwarz/starr)
7. Schrauben x6
8. Ausgussrohr
9. Schlauch

1. Čerpadlo MINIBLUE R
2. vzduchové kanály
3. laket'
4. golier
5. nádrž
6. nedostatočne využívané 6
7. x6 skrutiek
8. drenážne potrubie
9. hadica

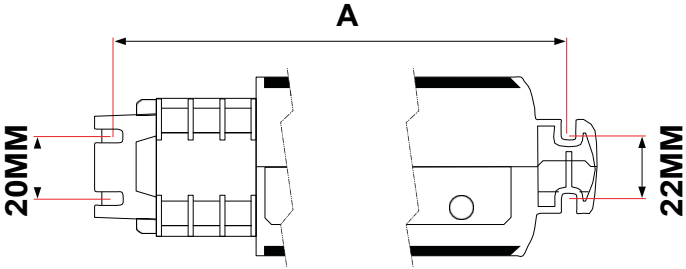

Čerpadlo môže byť namontované v ľubovoľnej orientácii, ale musí sa udržiavať v suchu.

Pompe môže byť namontovaný v ľubovoľnej orientácii, ale musí byť udržiavaný v bezpečnej polohe.

Die Pumpe kann in jeder Ausrichtung montiert werden , muß aber trocken gehalten werden.

La bomba se puede montar en cualquier orientación, pero se ha de mantener en seco.

la pompa può essere montata in ogni posizione ma deve rimanere asciutta.

Čerpadlo môže byť nainštalované v ľubovoľnej polohe, ale na suchom mieste.

INSTALLATION

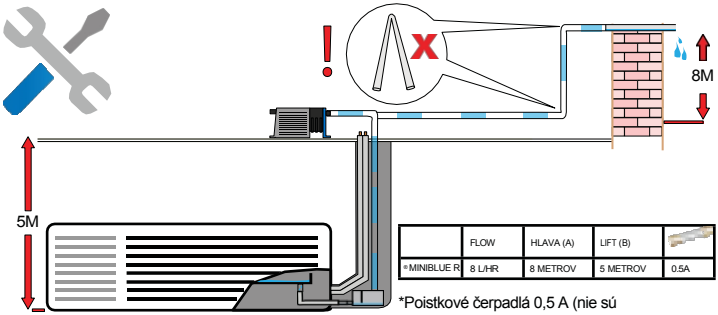

	FLOW	HLAVA (A)	LIFT (B)	
* MINIBLUE R	8 L/HR	8 METROV	5 METROV	0.5A

*Poistkové čerpadlá 0,5 A (nie sú súčasťou dodávky)

Okolo jednotky čerpadla ponechajte dostatočný priestor na chladenie. Uistite sa, že čerpadlo nie je vyššie ako A nad výstupom kondenzátu a nie viac ako B pod požadovaným bodom odvodnenia výstupu čerpadla. Čerpadlo môže byť namontované v ľubovoľnej orientácii, ale musí byť udržiavané v SUCHOM stave (pozri tabuľku vyššie p r e A a B). Výtlačnú rúru čerpadla pripojte k vhodnému odvodňovaciemu systému. V prípade potreby ju zaistite káblovými páskami. Na prestavbu rôznych priemerov rúrok sa dodáva stupňovitý adaptér.

Laissez un espace suffisant autour de la pompe pour tenir compte du refroidissement. Assurez que la pompe n'est pas au-dessus de A pour la sortie de condensation et pas en-dessous de B pour le point de drainage désiré pour la sortie de la pompe. La pompe peut être montée dans n'importe quelle orientation, mais doit être gardée SÈCHE. (Voir le schéma ci-dessus pour A et B). Odbočte rúrku na odvádzanie vody do vhodného odvodňovacieho systému (Branchez le tube de refoulement de la pompe à un système de drainage approprié). Sécuriser avec un câble de fixation aux endroits où cù est nécessaire. Na prestavbu rôznych priemerov rúrok je k dispozícii adaptér.

Lassen Sie genügend Platz um die Pumpe, damit sie ausreichend gekühlt wird.Vergewissern Sie sich, dass die Pumpe nicht höher als A (maximale Saughöhe) über dem Tropfwannenabgang bzw. nicht tiefer als B (maximale Förderhöhe) unterhalb des Scheitelpunktes des Kondensatablaufs installiert ist. Schliessen Sie die Kondensatabflussleitung an den Pumpeneintritt an und führen Sie diese in einen entsprechenden Abfluss. stellen Sie sicher, dass die Kondensatabflussleitung nicht geknickt, verdreht und nicht über scharfkantige oder bewegliche Teile verlegt wird. die Pumpe darf nicht an eine Rohrleitung der Klimaanlage gebunden werden. Sichern Sie mit Kabelbindern wo es nötig ist.

Deje suficiente espacio alrededor de la bomba para que se pueda enfriar. Asegúrese de que la bomba no se halle más de A por encima de la salida del condensado, y no más de B por debajo del punto de drenaje para la salida de la bomba. La bomba se puede montar en cualquier orientación, pero se ha de mantener en seco (para A & B, véase tabla de arriba). Conecte el tubo de descarga de la bomba a un sistema de drenaje adecuado. Segúrelo con bridas si es necesario. Se suministra con un adaptador nivelado para convertir los diferentes diámetros de tubo.

Lasciare spazio sufficiente intorno alla pompa per permettere il raffreddamento. Assicurarsi che la pompa non sia più di A sopra l'uscita di condensa, e non più di B sotto il punto di drenaggio desiderato. La pump può essere montata in ogni posizione ma deve rimanere ASCIUTTA (vedi schema sopra). Collegare il tubo di scarico della pump ad un sistema di drainaggio appropriato. Fissare con fascette se necessario. Viene fornito anche un connettore a gradini per adattarsi ai vari diametri di tubi usati.

Okolo čerpadla nechajte dostatok priestoru na chladenie. Uistite sa, že čerpadlo nie je vyššie ako vzdialenosť A vo vzťahu k otvoru na vypúšťanie kondenzátu a nižšie ako vzdialenosť B vo vzťahu k vypúšťaciemu bodu výstupu čerpadla. Čerpadlo môže byť nainštalované v ľubovoľnej p o l o h e , ale na suchom mieste. (Vzdialenosti A a B sú uvedené v tabuľke vyššie). Pripojte vypúšťacie potrubie čerpadla k príslušnému odvodňovaciemu systému. V prípade potreby ju zaistite káblovými páskami. Na pripojenie

k potrubiam rôznych priemerov použite stupňovité pripojenie.

adaptér.

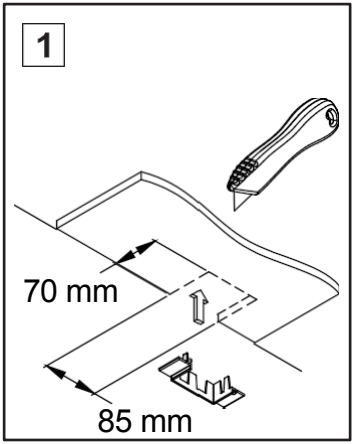
1
70 mm
85 mm

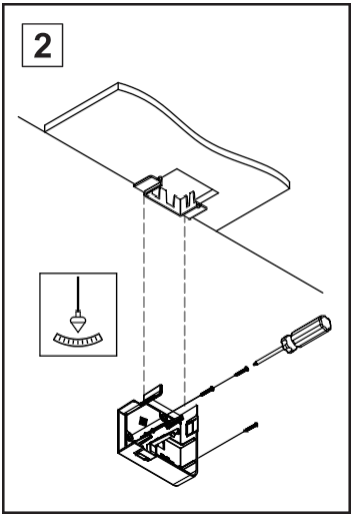
2

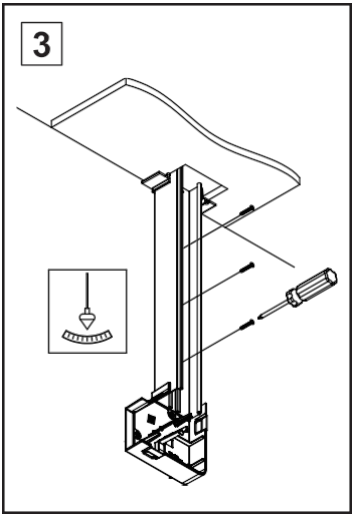
3

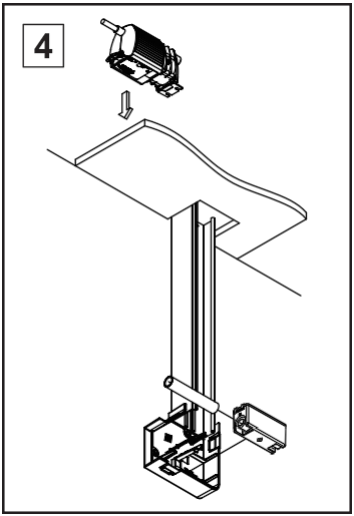
4

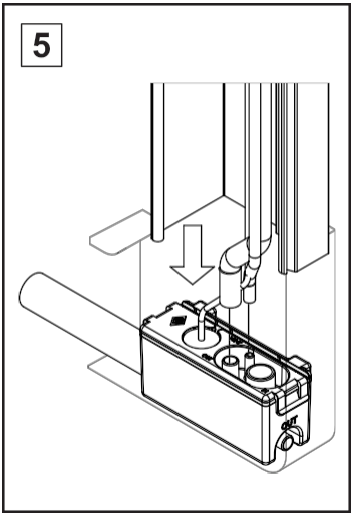
5

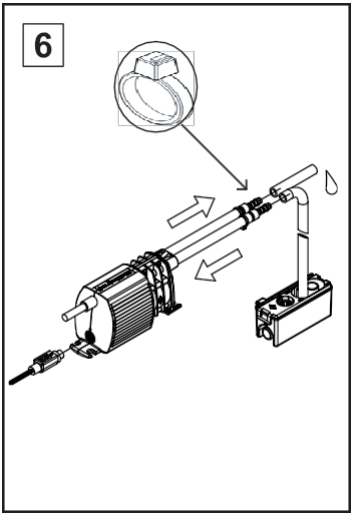
6

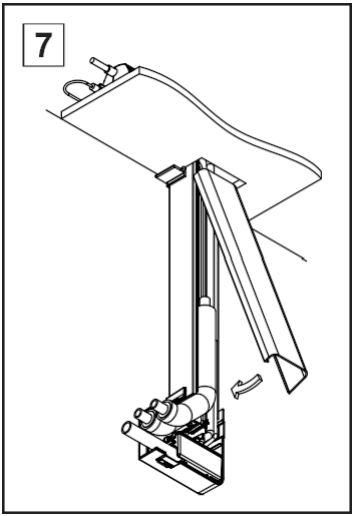
7

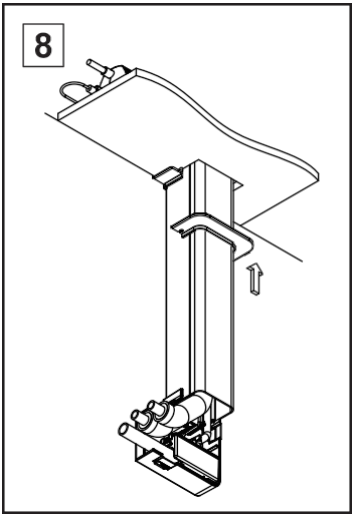
8

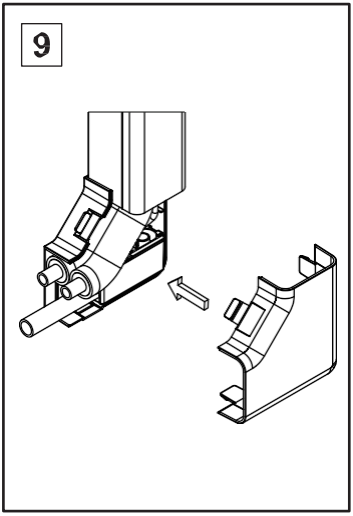
9

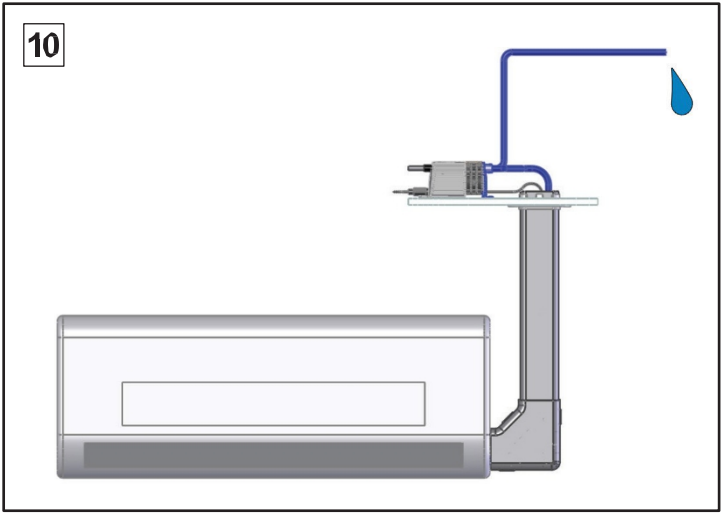
10

RESERVOIR OPTION

Možnosť zásobníka/Option reservoir/ Tank-Füllstandsteuerung mit Alarmkontakt/

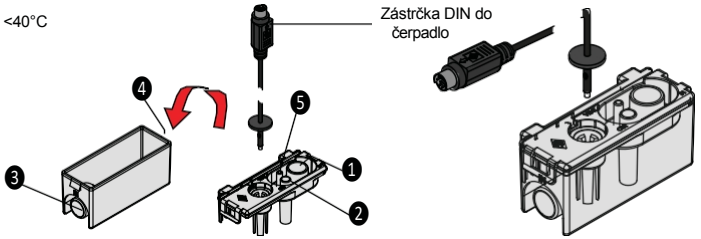

Vyberte si, či chcete použiť horné pripojenie IN ❶ a OUT ❷ alebo bočné pripojenie IN ❸ a OUT ❹ a na nepoužité porty nasaďte zaslepovacie zátky.Pripojte výstup zásobníka (❷ alebo ❹) k vstupu čerpadla a flexibilný vstup kondenzátu k hadici zásobníka kondenzátu. Nádržka je vybavená odvzdušňovacou hadicou ❺, ktorá musí zostať nezablokovaná, pričom voľný koniec musí byť zaistený nad plnou úrovňou vaničky na odkvapkávanie kondenzátu. Uistite sa, že zostava zásobníka je zaistená v HORIZONTÁLNEJ polohe pomocou dodaných skrutiek.

Choisissez soit l'entrée ❶ et la sortie ❷ sur le haut ou l'entrée ❸ et la sortie ❹ sur le côté et mettez les bouchons adaptés sur les ports inutilisés. Branchez la sortie du réservoir (❷ ou ❹) à l'aspiration de la pompe et l'entrée du réservoir au flexible reliant au bac de récupération des condensats. Le réservoir est adapté avec un tube de conduit ❺, qui doit rester dégagé avec la fin libre, sécurisée au-dessus du niveau plein du bac de récupération des eaux de condensation. Assure que l'assemblage du réservoir est sécurisé dans une position HORIZONTAL en utilisant
les vis fournies.

Wählen Sie den oberen Kondensatein- ❶ und Kondensataustritt ❷ oder den seitlichen Kondensatein- ❸ und Kondensataustritt ❹ und verschliessen Sie die freien Stutzen mit den vorhandenen,passenden Blindstopfen.Verbinden sie den Kondensatausgang (❷ oder ❹) mit dem Eingang der Pumpe und den flexiblen Schlauchverbinder mit dem Ausgang der Kondensatwanne. Die Öffnung des Entlüftungsstutzens(Schlauch) ❺, muss offen bleiben und oberhalb der maximalen Füllhöhe der Kondensatwanne sein.Der Reservoir-Behälter muss HORIZONTAL angeordnet sein und kann mit den mitgelieferten Schrauben befestigt werden.

Utilice o las conexiones superiores IN ❶ y OUT ❷ o laterales IN ❸ y OUT ❹ y coloque los tapones ciegos en las conexiones no utilizadas.Conecte la salida del depósito (❷ o ❹) a la entrada de la bomba y la salida flexible del condensado a la manguera de la bandeja de condensados. El depósito dispone de un tubo de evacuación de aire ❺, cuyo extremo abierto debe estar a un nivel superior que el depósito. Asegúrese de que el depósito está en posición HORIZONTAL y bien fijado mediante los tornillos suministrados.

Scegliere di usare gli IN ❶ e OUT ❷ superiori o gli IN ❸ e OUT ❹ laterali, e chiudere con i tappi le porte non usate.Collegare l'uscita del vassoio di raccolta (❷ o ❹) all'ingresso della pompa e il tubo flessibile di ingresso al tubo della condensa. Il serbatoio è provvisto di un tubo di scarico ❺, che deve rimanere sbloccato e con l'estremità libera assicurata sopra il livello pieno del vassoio di raccolta. Assicurasi durante il montaggio il vassoio sia fissato in posizione HORIZONTAL usando le viti in dotazione.

Vyberte si jednu z možností inštalácie: s hornou polohou prívodu ❶ a vývodu ❷ alebo s polohou 6 očí prívodu ❸ a vývodu ❹ a nainštalujte zátky do nepoužitých otvorov. Zásobník je pripojený k

preplachovaciemu vedeniu ❻, ktoré musí zostať otvorené a jeho vonkajší koniec musí byť upevnený v zásobníku kondenzátu nad maximálnou hladinou kvapaliny. Uistite sa, že je nádrž zaistená vo zvislej polohe pomocou dodaných skrutiek.

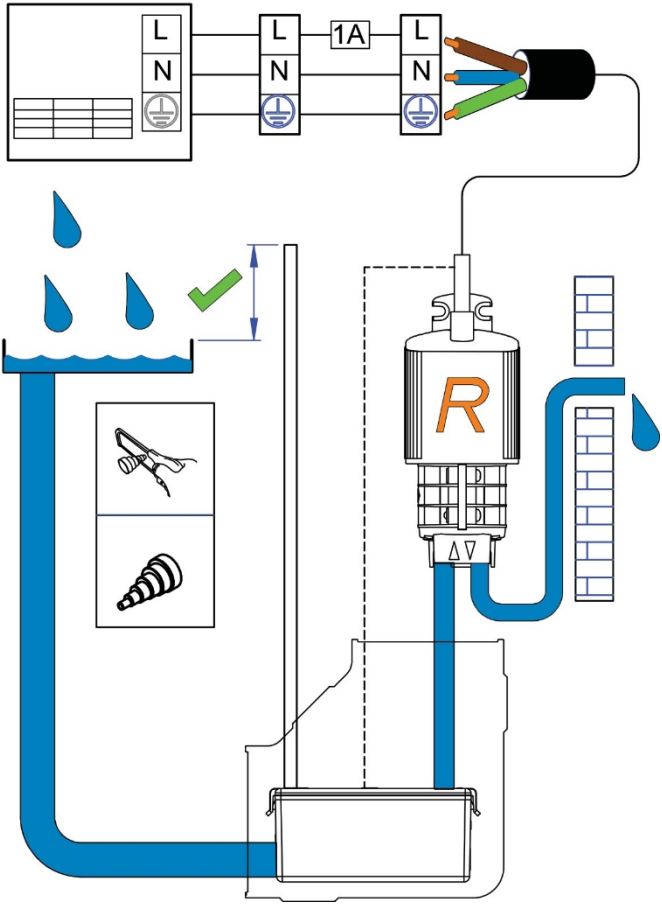
L
N
L
N
1A
L
N
R

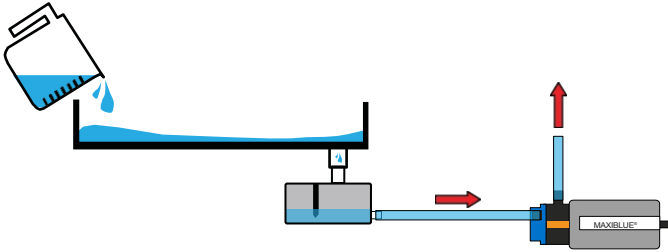

Skúška vody zaručuje, že čerpadlo reaguje na hladinu vody a že sa čerpadlo vypne, keď je suché. Test vykonáte tak, že do zásobníka pomaly nalejete studenú vodu, kým sa čerpadlo nezapne. Nechajte čerpadlo bežať a vypnite ho. čerpadlo by malo bežať približne 7 sekúnd po vyprázdnení zásobníka/rúry zásobníka kondenzátu.

Le test d'eau assure que la pompe répond au niveau d'eau et que la pompe s'éteint. Pour tester, verser lentement de l'eau froide dans le plateau jusqu'à ce que la pompe s'allume. Nechajte pompe fungovať dlhšie a potom ju vyčistite. La pompe fonctionnera encore environ 7 secondes après avoir vider la conduite du réservoir/condenseur.

Bei dieser Funktionsprüfung vergewissern Sie sich, dass die Pumpe bei anfallendem Kondensat fördert und bei Trockenlauf stoppt.Füllen Sie hierzu kaltes Wasser in die Kondensatwanne der Klimaanlage und lassen die Pumpe laufen bis Sie selbststständig abschaltet.

La prueba de agua asegura que la bomba se enciende cuando hay cierto nivel de agua y que se apaga. Para la prueba, vierta lentamente agua fría en la bandeja hasta que la bomba se ponga en marcha. Déjela funcionar durante unos momentos y apagarse por sí misma. La bomba debería funcionar aproximadamente durante 7 segundos después de vaciar el depósito / el tubo de la bandeja de condensados.

La verifica del funzionamento tramite acqua permette di accertarsi che la pompa riconosca il livello dell'acqua e che la pompa si spenga. Per verificare, versare lentamente dell'acqua fredda nel vassoio di raccolta fino a far accendere la pump. Far entrare in funzione e far spegnere la pump. Musí byť v prevádzke približne 7 sekúnd po inštalácii kondenzačnej trubice.

Hydraulická skúška zabezpečuje, že čerpadlo bude reagovať na zmeny hladiny vody a vypne sa. Ak chcete vykonať tento test, pomaly nalejte studenú vodu do záchytnej nádrže, kým sa čerpadlo nevypne. Nechajte čerpadlo bežať a vypnite ho. Čerpadlo by malo bežať približne 7 sekúnd po vypustení vody z potrubia kondenzačnej nádrže/zásobníka.

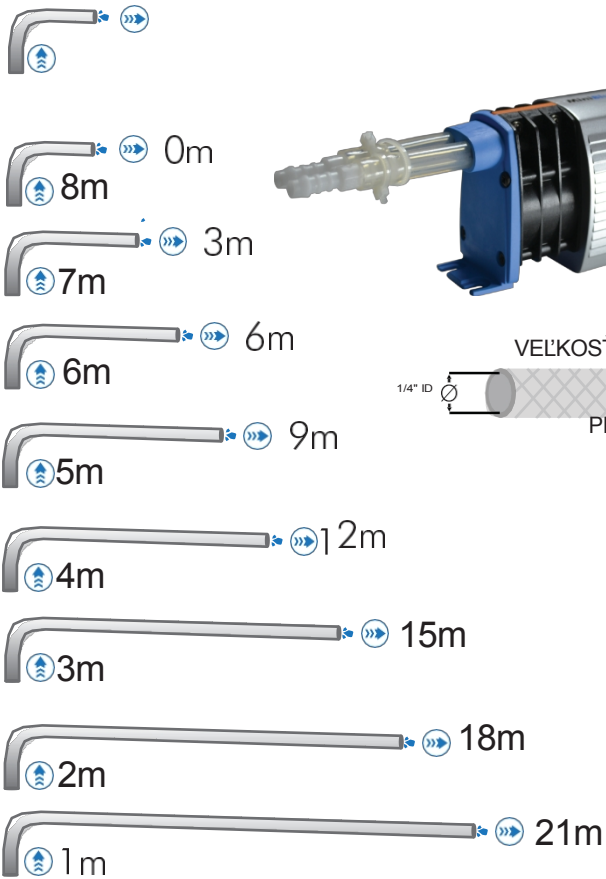

- Za každý meter nepoužitý na vertikálnej hlave môžete prejsť 3 m na horizontálnej.
- Okrem toho je možné čerpadlo namontovať až do vzdialenosti 5 metrov od jednotky FCU (Fan Coil Unit).
- Veľké zaťaženie čerpadla zníži prietok na väčšie vzdialenosti.
- Výkon je len orientačný. Konečná zodpovednosť za to, aby čerpadlo vyhovovalo svojmu účelu, je na konečnom používateľovi.

BLUEDIAMOND

ČERPADLÁ NA ODVOD KONDENZÁTU

SPRIEVODCA VÝBEROM ČERPADLA BLUEDIAMOND	PRIEMYSELL		UNIT					VÝKON				INŠTALÁCIA		
	KLIMATIZÁCIA	CHLADENIE	3,5 KW	3,5 - 5 KW	5 - 8 KW	8 - 14 KW	14 - 50 KW	MAXIMÁLNY PRIETOK (L/HOD)	MAX HEAD (M)	MAX LIFT (M)	SOUND (DBA)	V JEDNOTKE	DUCTING	REMOTELS
MICROBLUE	✓		✓					5	5	2	17	✓	✓	✓
MINIBLUE	✓			✓	✓			8	8	5	21			✓
MINIBLUE	✓			✓	✓			8	8	5	21	✓	✓	✓
MAXIBLUE	✓					✓		14	8	8	21	✓		✓
MAXIBLUE	✓					✓		14	8	8	21	✓		✓
MEGABLUE	✓	✓					✓	50	20	7	23			✓
ARCTIKBLUE		✓						50	20	-	23			

Distribuuje:-

CHARLES AUSTEN PUMPS LTD

VYROBENÉ:
ROYSTON RD, BYFLEET, SURREY, KT14 7NY, UK
TEL: +44 (0)1932 355277
FAX: +44 (0)1932 351285
INFO@CHARLESAUSTEN.COM
WWW.CHARLESAUSTEN.COM

DIAPHRAGM

ROTARY

3WARRANTS

ROK